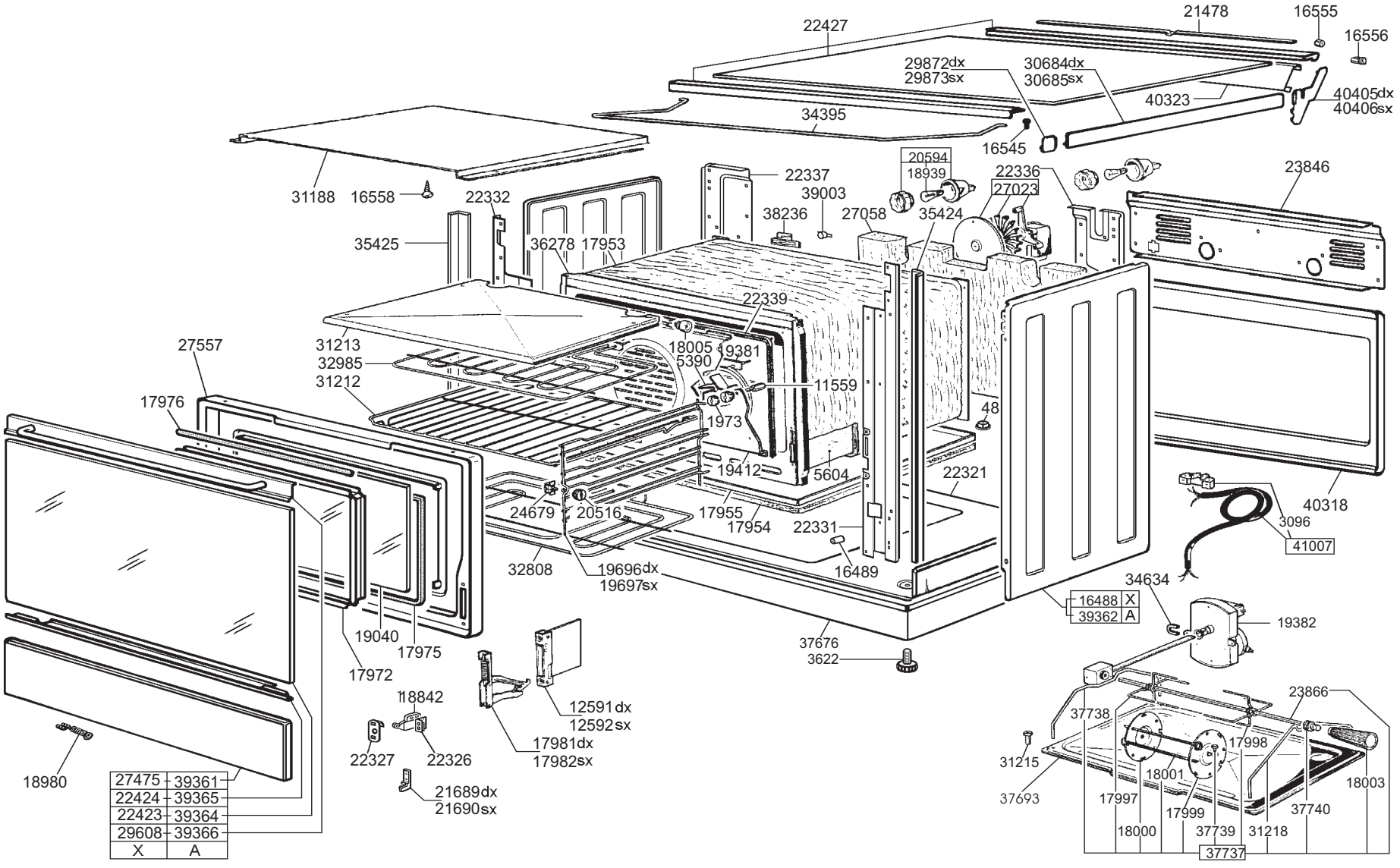
22427
21478
16555
16556
29872dx
29873sx
30684dx
30685sx
40323
40405dx
40406sx
34395
16545
31188
16558
22332
22337
20594
18939
22336
27023
23846
39003
38236
27058
35424
35425
36278
17953
22339
31213
32985
31212
27557
17976
18005
5390
19381
11559
1973
48
19412
5604
22321
24679
20516
17955
17954
22331
40318
3096
41007
32808
19696dx
19697sx
16489
34634
16488 X
39362 A
19382
19040
17975
17972
37676
3622
18842
12591dx
12592sx
22327
22326
17981dx
17982sx
23866
37738
17998
31215
18001
18003
37693
17997
17999
37740
18980
21689dx
21690sx
18000
37739
31218
37737
27475 39361
22424 39365
22423 39364
29608 39366
X A

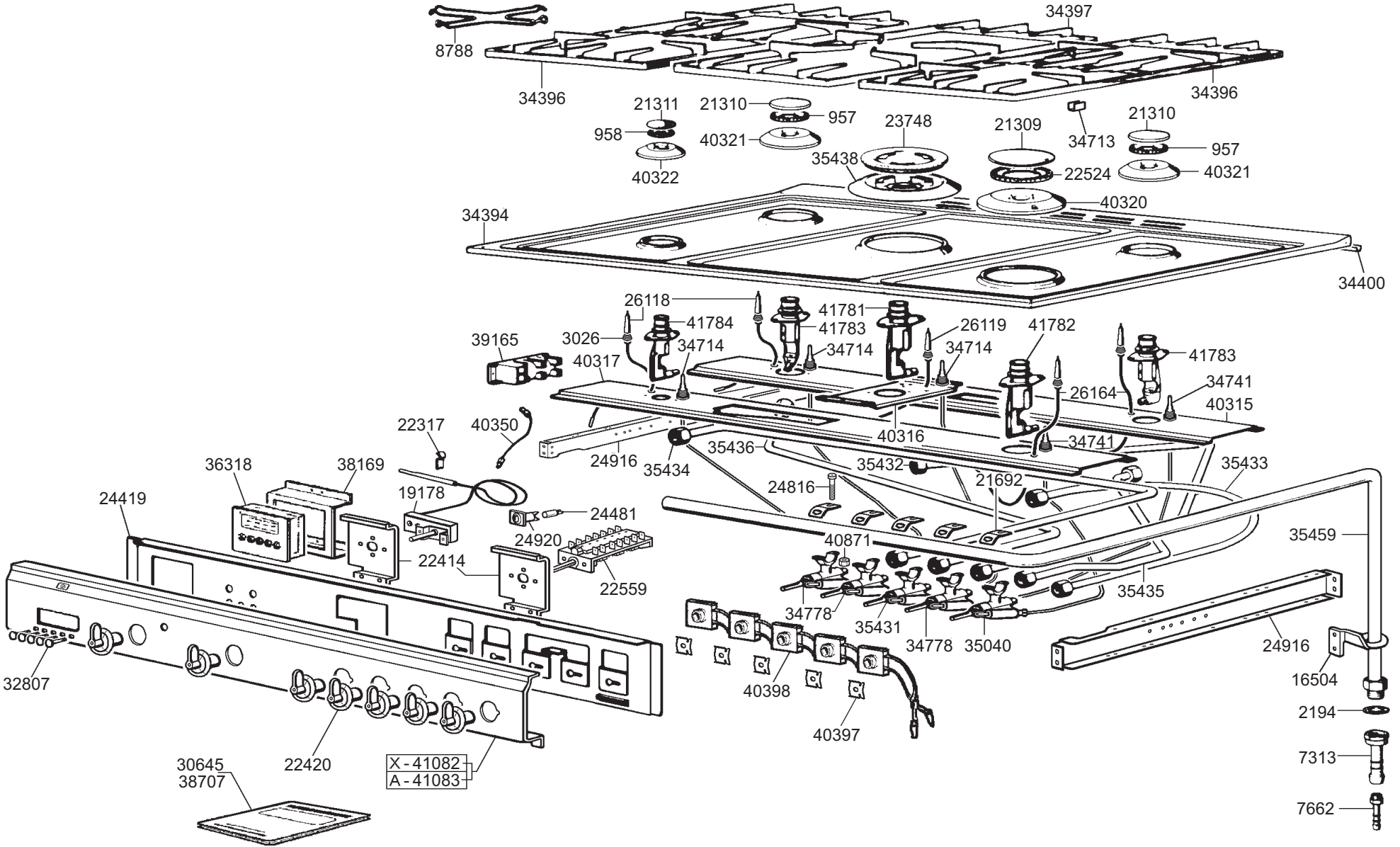
8788
34397
34396
34396
21311
21310
957
958
40321
40322
23748
21309
34713
21310
957
35438
22524
40321
40320
34394
34400
26118
41781
41784
41783
26119
41782
39165
3026
34714
34714
34714
41783
40317
34741
26164
40315
22317
40350
40316
34741
24916
35434
35436
35432
35433
36318
38169
24816
21692
24419
19178
24481
24920
40871
35459
22414
22559
35435
34778
35431
34778
35040
24916
32807
40398
16504
2194
40397
7313
30645
38707
22420
X - 41082
A - 41083
7662